Tonne

50 l

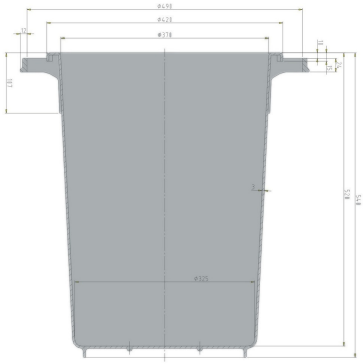

Art.-Nr.: 81081100

Technische Daten	
Außenmaß L x B x H (mm)	Ø 420 x 540
Innenmaß L x B x H (mm)	Ø 370 x 520
Gewicht (kg)	2,0 kg
Nennvolumen (l)	50 l
Material	PE

Ausführung	Optionen
Farbe: weiß Stapelfähig ineinander, aufeinander nur mit Deckel Temperaturbeständigkeit von -30 °C bis +40 °C, kurzzeitig bis +90 °C Resistent gegen die meisten Chemikalien und Reinigungsmittel Lebensmittelgeeignet. HACCP Konform	Deckel Fahrgestell

Verlademengen (Stk./Richtwerte)
Auf Anfrage

Beschriftung
Heißprägung von Schriften, Logos und Nummerierungen stückzahlabhängig auf Anfrage (ausgenommen Fahrgestelle). Position nach Absprache.

*1 Bei allen technischen Daten handelt es sich um charakteristische Eigenschaften, die unter bestimmten Prüfbedingungen festgestellt worden sind. Durch unterschiedliche Einsatzbedingungen wie Belastungsart, Umgebungstemperatur und Verweildauer ergeben sich abweichende Werte, die auf Anfrage geprüft werden können. Bei allen Daten und angegebenen Informationen sind Änderungen jederzeit vorbehalten. Unser Service-Team steht Ihnen gern zur Verfügung, die besonderen Anforderungen Ihres Einzelfalls zu prüfen.

Craemer GmbH | Brocker Straße 1 | 33442 Herzebrock-Clarholz | Deutschland
Tel. +49 5245 43-0 | info@craemer.com | www.craemer.com