Mörtelkübel

90 l

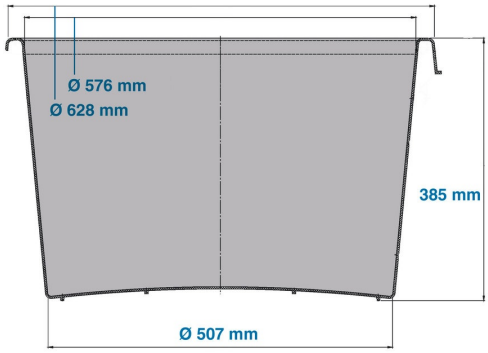

Art.-Nr.: 81911310

Technische Daten	
Außenmaß L x B x H (mm)	Ø 628 x 385
Innenmaß L x B x H (mm)	Ø 576 x 385
Gewicht (kg)	3,3
Inhalt (l)	90 l
Material	PE
Stapelmaß (mm)	**ineinander / aufbauende Höhe** 105 mm **aufeinander / aufbauende Höhe** –

Ausführung	Optionen
Farbe: blau RAL5010 Temperaturbeständigkeit von -30 °C bis +40 °C, kurzzeitig bis +90 °C Resistent gegen die meisten Chemikalien und Reinigungsmittel Lebensmittelgeeignet	Fahrgestell

Verlademengen (Stk./Richtwerte)

Auf Anfrage

Beschriftung

Heißprägung von Schriften, Logos und Nummerierungen stückzahlabhängig auf Anfrage. Position nach Absprache.

*1 Bei allen technischen Daten handelt es sich um charakteristische Eigenschaften, die unter bestimmten Prüfbedingungen festgestellt worden sind. Durch unterschiedliche Einsatzbedingungen wie Belastungsart, Umgebungstemperatur und Verweildauer ergeben sich abweichende Werte, die auf Anfrage geprüft werden können. Bei allen Daten und angegebenen Informationen sind Änderungen jederzeit vorbehalten. Unser Service-Team steht Ihnen gern zur Verfügung, die besonderen Anforderungen Ihres Einzelfalls zu prüfen.

Dünnbett- und Silomörtelkübel D-SMK, 81911310, 04/2023, Nr.7

Craemer GmbH | Brocker Straße 1 | 33442 Herzebrock-Clarholz | Deutschland
Tel. +49 5245 43-0 | info@craemer.com | www.craemer.com